PATLITE®

GA0001160_04

Signalturm
Bedienungsanleitung
LA6-POE

Herzlichen Glückwunsch zum Kauf dieses PATLITE-Produkts. Lesen Sie diese Bedienungsanleitung vor der Verwendung sorgfältig durch. Bei dieser Anleitung handelt es sich um eine „Umrissversion", die Informationen zur korrekten Verwendung enthält.

- Dieses Produkt erfordert Installations-, Verdrahtungs- und andere Einrichtungsarbeiten. Lassen Sie die Installationsarbeiten immer von einem professionellen Lieferanten ausführen.
- Lesen Sie vor der Installation diese Anleitung sorgfältig durch, bevor Sie dieses Produkt verwenden, um eine korrekte Verwendung zu gewährleisten.
- Lesen Sie diese Anleitung erneut, wenn Instandhaltungs-, Inspektions-, Reparatur- oder andere Arbeiten erforderlich sind. Wenn Sie Fragen zu diesem Produkt haben, beziehen Sie sich auf die Kontaktinformationen am Ende dieses Dokuments und wenden Sie sich an Ihren nächsten PATLITE-Vertriebsmitarbeiter.
- Für weitere Details zu Installation, Einstellungen oder Verdrahtung laden Sie bitte die **vollständige Bedienungsanleitung von unserer Homepage herunter**.

Homepage-Adresse	https://www.patlite.com

Überprüfen Sie immer die obige URL, da sie auch Informationen für Produkte und Benachrichtigungen über Versionsupgrades enthält.

■ An den Lieferanten
- Lesen Sie diese Anleitung vor der Installation sorgfältig durch.
- Wenn Sie Fragen zu diesem Produkt haben, beziehen Sie sich auf die Kontaktinformationen am Ende dieses Dokuments und wenden Sie sich an Ihren nächsten PATLITE-Vertriebsmitarbeiter.

-Vorsichtsmaßregeln zur Sicherheit-

Um Verletzungen von Personen, Personen oder Sachschäden zu vermeiden, sind die folgenden Vorsichtsmaßnahmen zu beachten.

◆ Die folgenden Symbole klassifizieren die Vorsichtsmaßregeln in die folgenden beiden Kategorien, abhängig vom Grad der Verletzung oder Beschädigung durch Nichtbeachtung:

⚠ Warnung — Weist auf eine unmittelbar gefährliche Situation hin: Die Nichtbefolgung der Anweisungen kann zum Tod oder zu einer schweren Verletzung führen.

- Bitten Sie professionelles Fachpersonal um die Ausführung der Installation und Verkabelung. Wenn die Installation nicht ordnungsgemäß ausgeführt wird, kann dies zu einem Feuer, Stromschlag, zum Herunterfallen oder zu einer Fehlfunktion führen.

⚠ Vorsicht — Weist auf eine potentiell gefährliche Situation hin: Die Nichtbefolgung der Anweisungen kann zu einer leichten Verletzung oder einem Sachschaden führen.

- Verwenden Sie ein weiches Tuch, das mit Wasser angefeuchtet, um ein Produkt zu reinigen. (Verwenden Sie keinen Verdünner, Benzin, Benzin oder Öl.)

■ **Bedeutung der Symbole**

Grad	Symbol	Inhalt
Verboten	⃠	Zeigt an, das etwas verboten ist.
Achtung	⚠	Zeigt an, dass Vorsicht geboten ist.
Anweisungen	❗	Zeigt an, dass eine Maßnahme durchgeführt werden muss.

1 Dies zuerst lesen

⚠ Warnung

❗ Um elektrische Schläge, Kurzschlüsse oder Beschädigungen zu vermeiden, beachten Sie die folgenden Punkte:
- Stellen Sie sicher, dass die Stromversorgung getrennt ist, bevor Austausch- (Sicherungsaustausch usw.) oder Reparaturarbeiten ausgeführt werden.
- Verwenden Sie dieses Produkt in einem ordnungsgemäß gewarteten Zustand. (Ersetzen oder reparieren Sie das Gehäuse, die LED-Einheit usw. falls beschädigt.)

❗ Lassen Sie die Installation und Verdrahtung von einem professionellen Lieferanten ausführen, wenn Montagearbeiten erforderlich sind. Bei Nichtbeachtung kann es zu Bränden, Stromschlägen oder Stürzen von hohen Orten kommen.

⚠ Vorsicht

⃠ Sie sollten sich nicht sehr nahe am Signaltongeber befinden, während der Signalton ertönt. Bei Nichtbeachtung kann dies zu permanenten Gehörschäden führen.

❗ Um die Staub- und Wasserfestigkeit dieses Produkts zu bewahren, verwenden Sie unbedingt die Kopfabdeckung, die Signaltongebereinheit, die USB-Abdeckung und die LAN-Halterung in dem Zustand, in dem sie ursprünglich angebracht wurde. (TN)

⃠ Betreiben Sie dieses Produkt nicht, während der 'O'-Ring oder die wasserfeste Dichtung entfernt ist. Die wasserfeste Leistung sinkt und die Möglichkeit eines Ausfalls ist gegeben. (TN)

⃠ Legen Sie auf keinen Fall Spannung an den gemeinsamen Draht (COM) oder den gemeinsamen Blinkdraht an. Produktversagen tritt auf.

⚠ Achten Sie beim Entfernen von Abdeckungen oder Dichtungen von dem an diesem Produkt angebrachten Gerät darauf, sich nicht am Produkt zu verfangen. Wenn das nicht geschieht, besteht die Gefahr von Schäden an dem Produkt.

Hinweis

❗ Beachten Sie Folgendes, um die Sicherheit der Signalsäule zu gewährleisten:
- Führen **Sie regelmäßige vorbeugende Instandhaltung aus.**
- Verwenden Sie als Vorsichtsmaßnahme gegen auftretende Problem **Sie dieses Produkt** mit **anderen Geräten.**

❗ Achten Sie darauf, dass Sie **statische Elektrizität vom Körper ableiten,** bevor Sie mit statisch empfindlichen Teilen dieses Produkts arbeiten. (Um Schäden durch statische Elektrizität zu vermeiden, berühren Sie Ihre Hände oder andere Körperteile mit Metallen oder einem Erdungspunkt, um statische Elektrizität vom Körper abzuleiten.)

❗ Verwenden Sie ein weiches, mit Wasser angefeuchtetes Tuch usw., um die Haupteinheit der Signalsäule abzuwischen. (Verwenden Sie keine Reinigungsmittel, die Chemikalien wie **Terpentin**, **Alkohol**, **Benzin** oder **Öl**enthalten.)

❗ Beachten Sie Folgendes, um die Sicherheit zu gewährleisten, wenn dieses Produkt auf dem Gerät installiert ist:
- **Entfernen Sie keine Teile** außer denjenigen, die zur Entfernung von diesem Produkt vorgesehen sind.
- **Modifizieren oder zerlegen** Sie dieses Produkt nicht.
- Verwenden Sie nur die vorgeschriebenen Austauschteile, die in dieser Anleitung aufgeführt sind.

2 Teile und Zubehör

■ **LA6-5DTNWB-POE**

Haupt Einheit

Zubehör	
Linsensenkschraube mit Kreuzschlitz (M4x20)	3 Stk.
* Nicht zu verwenden.	
Flanschmutter (M4)	3 Stk.

Bedienungsanleitung (Dieses Buch)

■ **LA6-5DSNWB-POE**

Haupt Einheit

Zubehör	
Gummifolie	3 Stk.

Bedienungsanleitung (Dieses Buch)

3 Modellkonfiguration

	Modell	LED-Ebenen	Nennspannung	Montagespezifikationen	Gehäusefarbe	Blinken/ Signaltongeber	Erweiterte Funktionalität
Modellnummer	LA6-	5	D	↓	W	B	-POE

Gemeinsam für alle Modelle: Nennspannung: DC 24 V.

TN Direktmontage
SN stationär

Gemeinsam für alle Modelle: W Creme-weiß

Gemeinsam für alle Modelle: B Blinken/ Signaltongeber

Gemeinsam für alle Modelle: PoE-unterstützt

4 Teilebezeichnungen und Abmessungen

■ **LA6-5DTNWB-POE**

Hinweis: Der Plattendickenbereich beträgt 4 mm oder weniger.

■ **LA6-5DSNWB-POE**

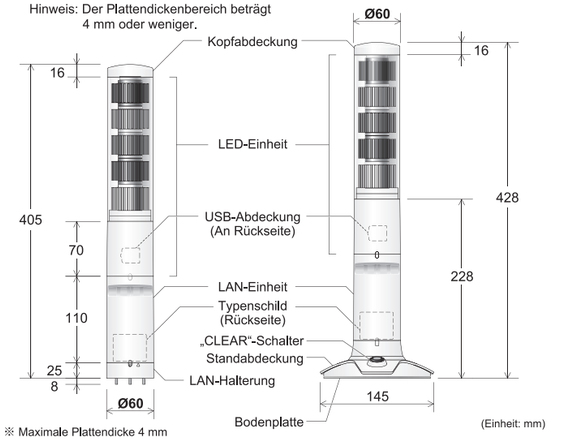

※ Maximale Plattendicke 4 mm

5 Installation

⚠ Vorsicht

❗ Bei der Installation an hohen Orten, wie z. B. in einem oberen Regal, befestigen Sie die Haupteinheit so, dass sie sich nicht bewegen oder fallen kann.

⃠ Kippen oder zerlegen Sie dieses Produkt nicht. Das Produkt kann möglicherweise beschädigt werden.

⃠ Führen Sie das LAN-Kabel nicht von außen ein. Es besteht die Gefahr von Exposition gegenüber Blitzeinschlägen oder anderen widrigen Wetterbedingungen.

⃠ Die LAN-Einheit und Standabdeckung können nicht getrennt werden. (SN)

Hinweis

❗ Die folgenden Bedingungen sind für eine korrekte Installation erforderlich.
- Ort mit starker und ebener Oberfläche mit minimaler Vibration.

❗ Installieren Sie die Signalsäule in aufrechter Position.

❗ In Fällen, wo die Installationsplatzierung unvermeidlich unregelmäßig ist und Wasserfestigkeit erforderlich ist, verwenden Sie ein Dichtungsmittel für den Abstand zwischen dem Produkt und der Installationsoberfläche. (TN)

❗ Wenn eine IP54-Bewertung erforderlich ist, tragen Sie beim Befestigen jeder Halterung Dichtungsmittel im Bereich des Verteilungslochs und von Schraubengewinden oder Muttern auf. (TN)

❗ Bevor Sie die Gummifolie auf die Bodenplatte legen, stellen Sie sicher, dass Sie Staub, Wasser, Öl usw. auf der Bodenplatte und am Installationsort entfernt haben. (SN)

Allgemeine Montage- und Installationsanweisungen

SN Stationäre Spezifikationen

1. Lösen Sie die Schraube, um die Bodenplatte zu entfernen. (Entfernen Sie die Schraube von der Bodenplatte nicht vollständig.)
2. Die Verriegelung am Klemmleiste-Steckverbinder kann entriegelt und zur Verdrahtung entfernt werden. (Siehe → „Klemmleiste-Steckverbinder Verdrahtungsmethode") (→ 6 Verdrahtung)
3. Die LAN-Einheit wird an den Klemmleiste-Steckverbinder und das LAN-Kabel angeschlossen.
4. Die Lasche an der Unterseite der Standabdeckung wird eingehängt und mit einer Schraube gesichert.

Empfohlenes Drehmoment	0,6 N/m (Standard)

5. Die Gummifolie wird vom gelben Trennpapier abgezogen und ist auf die Bodenplatte zu kleben. Die transparente Schutzfolie auf der Gummifolie ist nach der Befestigung zu entfernen.

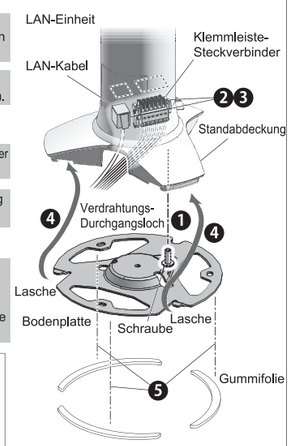

■ **Montage-Maßzeichnung**

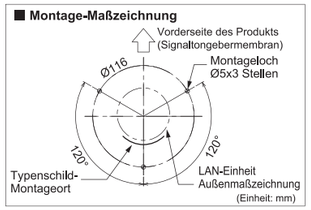

※ Die Abbildung zeigt die häufigsten Installationsumstände, kann aber nicht alle möglichen Umstände darstellen.
※ Das LAN-Kabel und die Verdrahtung sind nicht enthalten.

TN Direktmontage-Spezifikationen

1. Bohren Sie Löcher für die Montage und das Kabelverteilungsloch für das Produkt.
2. Halten Sie die LAN-Einheit fest und drehen Sie sie nach links, um sie zu entfernen.
3. Sichern Sie die LAN-Halterung mit den als Zubehör gelieferten Muttern.

Empfohlenes Drehmoment
0,75 N/m (Standard)

4. Dadurch kann die LAN-Kabelverdrahtung durch das Verteilungsloch geführt werden.
5. Die Verriegelung am Klemmleiste-Steckverbinder kann entriegelt und zur Verdrahtung entfernt werden. (Siehe → „Klemmleiste-Steckverbinder Entfernungsmethode") (→ 6 Verdrahtung)
6. Die LAN-Einheit wird an den Klemmleiste-Steckverbinder und das LAN-Kabel angeschlossen.
7. Die LAN-Einheit ist angebracht.
8. Die Abdichtung um die Montagelöcher und das Verteilungsloch erfolgt bei Bedarf.

※ Die Abbildung zeigt die häufigsten Installationsumstände, kann aber nicht alle möglichen Umstände darstellen.
※ Das LAN-Kabel und die Verdrahtung sind nicht enthalten.

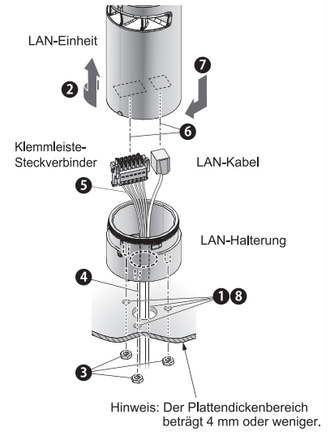

■ **Montage-Maßzeichnung**

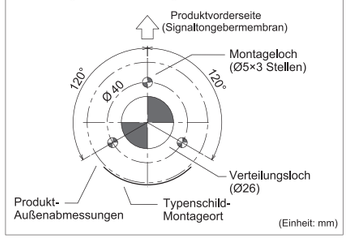

Klemmleiste-Steckverbinder Verdrahtungsmethode

■ **Ausbauen**

< TN LAN-Einheit Unterseite-Ansicht >

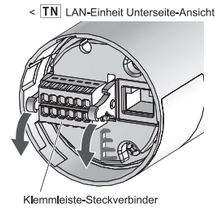

Drücken Sie gemäß der Zeichnung den Hebel rechts und links neben dem Klemmleiste-Steckverbinder, um ihn zu entriegeln, und ziehen Sie den Klemmleiste-Steckverbinder gerade heraus.

■ **Anbringen**

< TN LAN-Einheit Unterseite-Ansicht >

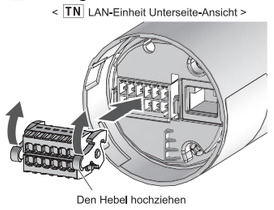

Stecken Sie den Klemmleiste-Steckverbinder in die LAN-Einheit, bis die Hebel in der Stellung verriegelt werden können.
(Wenn Sie den Klemmleiste-Steckverbinder eindrücken, bewegt sich der Hebel kurzzeitig nach oben, bevor er sich senkt und einrastet.)

6 Verdrahtung

■ **Klemmleiste-Steckverbinder-Pinbelegung**

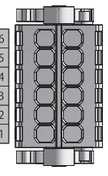

Stromdraht (Signaldrahtseite)	6	12	COM
Stromdraht	5	11	Blinken/Impuls Aktivieren Gemeinsam
Eingang 4	4	10	Moduswechsel
Eingang 3	3	9	Eingang 7
Eingang 2	2	8	Eingang 6
Eingang 1	1	7	Eingang 5

■ **Empfohlene Spezifikationen für Leitungsdraht**

Drahttyp	UL1007/UL1430
Drahtdicke (massiver Draht)	0,2-1,5 mm²
Drahtdicke (mehradriger Draht)	AWG24-16

Temperaturfestigkeit sollte über 75°C liegen, und das Leitermaterial sollte aus Kupferdraht bestehen.

■ **Klemmleiste-Steckverbinder Verdrahtungsmethode**

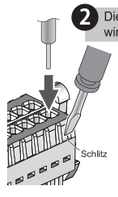

2. Die abisolierte Seite des Leitungsdrahts wird in den Schlitz eingeführt.
1. Ein Schlitzschraubendreher usw. wird auf den Schlitz gesetzt und in den Schlitz des Klemmleiste-Steckverbinders gedrückt. (in einem leichten Winkel)
3. Der Schraubendreher wird dann aus dem Schlitz entfernt. (Prüfen, ob der Leitungsdraht richtig festsitzt.)

Punkt
- Die Klinge des Schlitzschraubendrehers sollte mindestens 2,5 mm breit und 0,4 mm dick sein. Jeder Gegenstand, der diese Abmessungen erfüllt, ist ebenfalls in Ordnung.
- Den Schlitz nicht stärker als nötig mit dem Schraubendreher drücken. Wenn dies unterlassen wird, besteht die Gefahr von Schäden an der Einheit.
- Entfernen Sie 6-7 mm der Drahtisolierung vom Draht, bevor sie ihn in die Klemmleiste einführen.
- Beim Entfernen des Leitungsdrahts nicht einfach am Kabel ziehen. (Achten Sie darauf, dass Sie den Schlitzschraubendreher usw. in den Schlitz schieben, um ihn zu entriegeln.)

Verdrahtungsbeispiel

Im Folgenden finden Sie ein grundlegendes Verdrahtungsbeispiel.
Wenn Sie darüber hinaus Fragen zu bestimmten Anwendungen in Bezug auf dieses Produkt haben, wenden Sie sich bitte an Ihren PATLITE-Vertriebsmitarbeiter.
※ Die Abbildung zeigt die häufigsten Installationsumstände, kann aber nicht alle möglichen Umstände darstellen.

Stromversorgung	Externe Kontaktklassifikation
DC 24 V Eingang	Spannungskontaktrelais

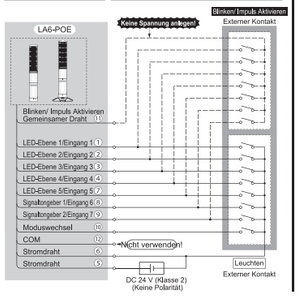

Stromversorgung	Externe Kontaktklassifikation
PoE Eingang	Spannungskontaktrelais

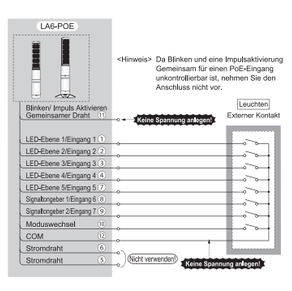

7 Einrichtungsverfahren

Stellen Sie sicher, dass Sie die Netzwerkeinrichtung des PCs für die Anwendung wie folgt ändern, bevor Sie über einen Browser kommunizieren.
Die IP-Adresse des PCs: 192.168.10.2-254
Subnet-Maske: 255.255.255.0
(Die Standard-IP-Adresse zum Zeitpunkt der Auslieferung ab Werk.)
Nach dem Einschalten der Stromversorgung und der Inbetriebnahme, wie in Abb. 1 dargestellt, geben Sie die IP-Adresse dieses Produkts in den Adressbereich des Web-Browsers ein.

Die Standard-IP-Adresse für dieses Produkt ist „192.168.10.1".

< Web-Browser Adresseneingabe >

http://192.168.10.1

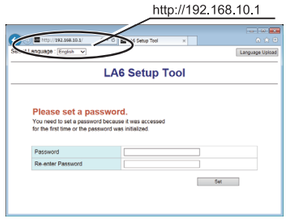

Abbildung 1. Bildschirm zur Passworteinstellung

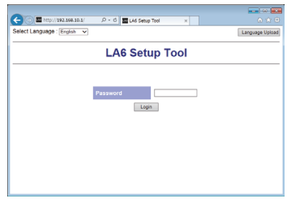

Abbildung 2. Anmeldebildschirm

Empfohlener Browser: Internet Explorer 11, Google Chrome

Bitte bestimmen Sie ein Passwort bei Ihrer ersten Anmeldung oder bei einer Anmeldung nach dem Initialisierungsprozess. Nach Abschluss der Einstellungen wird Ihnen die Oberfläche zur Anmeldung angezeigt.Klicken Sie auf "Anmelden", nachdem Sie im Feld "Passwort" das festgelegte Passwort eingegeben haben.

※ Das LAN-Kabel sollte für die Kategorie 5e oder höher ausgelegt sein.
※ Das LAN-Kabel kann entweder ein direktes oder ein Crosskabel sein, wenn Sie den PC an dieses Produkt anschließen.
※ Internet Explorer ist ein Markenzeichen oder eingetragenes Markenzeichen der Microsoft Corporation.
Google Chrome ist ein Markenzeichen oder eingetragenes Markenzeichen von Google Inc.